Бетонное основание молниеприемника

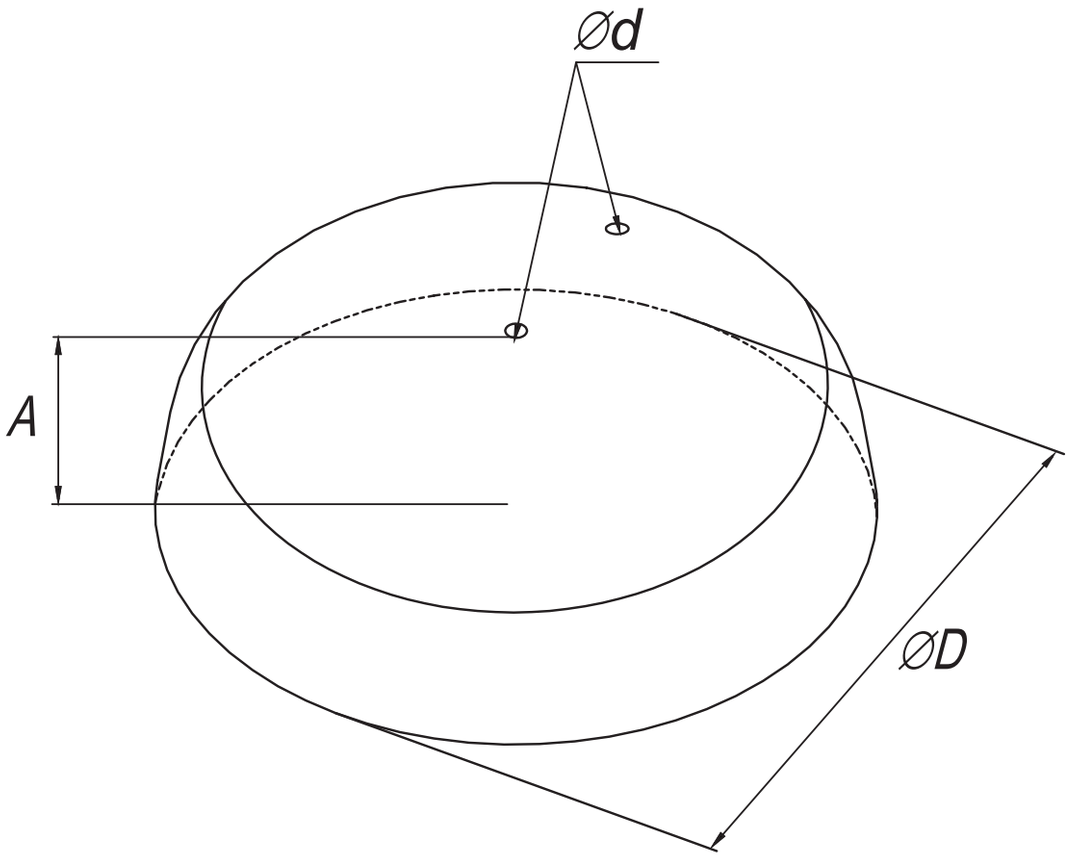

Предназначено для установки на плоской кровле молниеприемников высотой 1-2 м (код 02002), 3-4 м (код 03003)

Код	Размеры, мм				Масса, кг	Материал/покрытие
	A	ØD	Ød1	Ød2		
01001	100	120	M8		10	Морозостойкий бетон марки М300 с защитным покрытием от внешнего воздействия
02002	130	345	M16	90	20	
03003	130	500	M16	85	40	

Согласовано

Взам. инв. №

Подпись и дата

Инв. № подл.

Изм	Лист	№ докум.	Подпись	Дата	Бетонное основание молниеприемника		
Разраб.					Молниеприемники	Лит	Лист 9 / Листов 174
Пров.							
Н.контр.							
Утвердил							

Формат А4